A3x3: 420x891
A: 0.38 m²
20.06.2019
POGLED ZIDOV_2.dwg

Pogled na podporno konstrukcijo OZ1; M=1:50

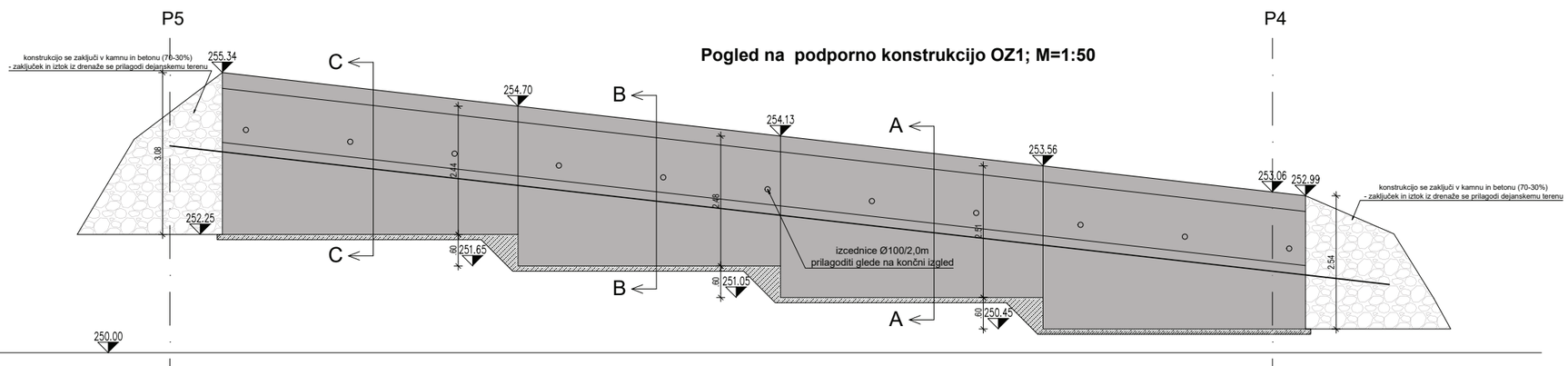

Prerez C-C

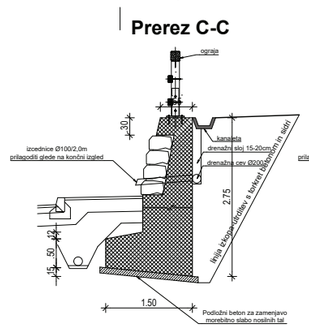

Prerez B-B

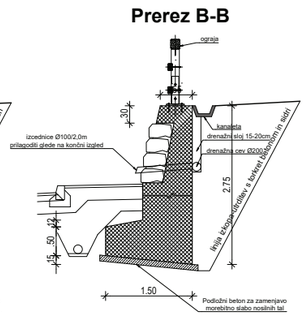

Prerez A-A

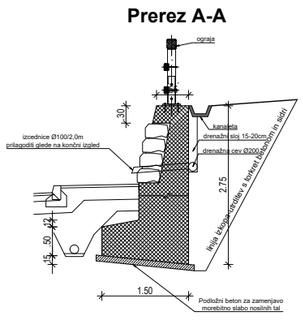

P4

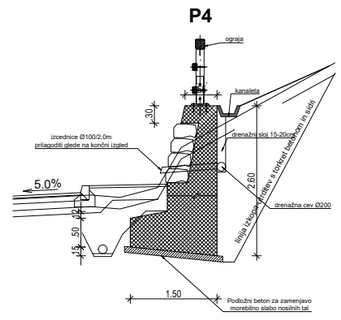

Element	Kvaliteta betona	Razred izpostavljenosti	Dmax [mm]	Krovni sloj [mm]	Kvaliteta armature	Kvaliteta kablov za prednap.
Podporni zidovi: nearmiran pusti beton	C 25/30	XC2	32	/	/	/
Podporni zidovi: temelji (vkopano)	C 30/37	XC4, PV-II	32	50	B 500B	/
Podporni zidovi: stene (nevkopano)	C 30/37	XC4, XF3, PV-II	32	50	B 500B	/
Podporni zidovi: robni venci	C 30/37	XD3, XF4, PV-II	22	50	B 500B	/
Piloti	C 30/37	XD3, XC4, PV-II	32	50	B 500B	/
Oporni zidovi: temelji (vkopano)	C 30/37	XC4, PV-II	32	50	B 500B	/
Oporni zidovi: stene (nevkopano)	C 30/37	XD3, XF4, PV-II	32	50	B 500B	/

Tloris oporne konstrukcije OZ1; M=1:50

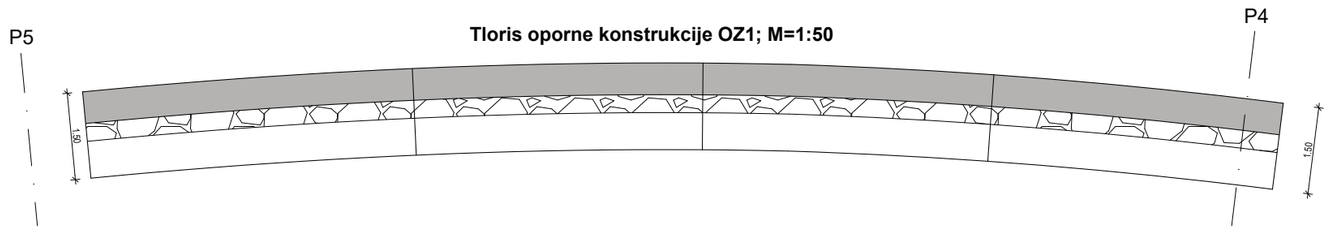

Projektant:
PROJEKT d.d. NOVA GORICA

Investitor:
Republika Slovenija, Ministrstvo za infrastrukturo
Direkcija Republike Slovenije za infrastrukturo
Tržaška 19, 1000 Ljubljana

Risba:
Dispozicija oporne konstrukcije OZ1

Merilo: 1:50

Objekt:
Sanacija podpornih zidov in rekonstrukcija ceste R2-422, odsek 1333 Podsreda-Brestanica od km 0,220 do km 2,100

Odgovorni vodja projekta: Rajko Vecchiet, univ.dipl.inž.grad.
Id. št.: G-0652

Odgovorni projektant: Vilko Šuligoj, u.d.i.g./ dr. Peter Kante, u.d.i.g.
Id. št.: G-0711/G-2404

Vrsta načrta: 3/2a - Načrt gradbenih konstrukcij (od km 0,220 do km 0,900)
Sodelavci: Matteo Humar, dott.mag.ing.
Id. št.:

Vrsta projektne dokumentacije:	Številka načrta:	Številka projekta:	Datum:	Spremembe:	Številka lista:
PZI	14181_3/2a	14181	junij 2018	dop. september 2019	1

št. odseka:	arh. št.:	faza/objekt:	šifra risbe:	prostor za črtno kodo:
1333		004.2101	G.220	

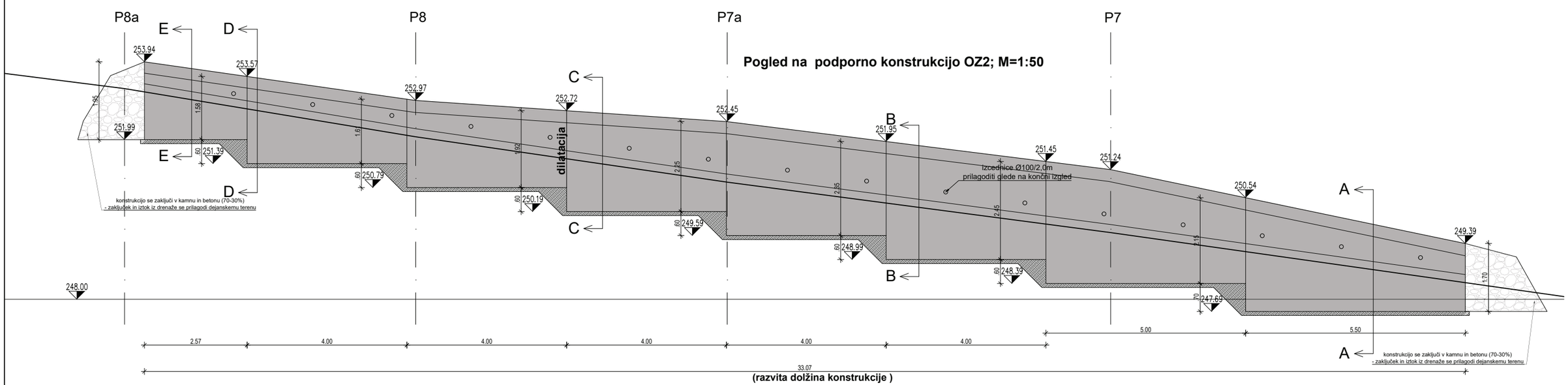

Pogled na podporno konstrukcijo OZ2; M=1:50

Prerez D-D

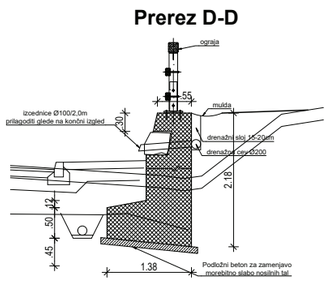

P8

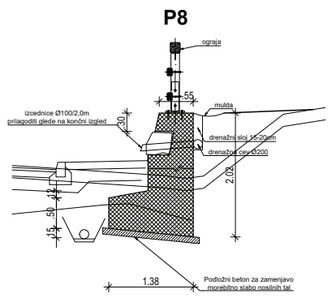

Prerez C-C

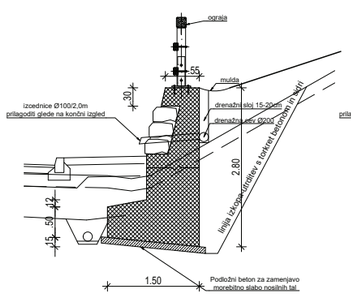

P7a

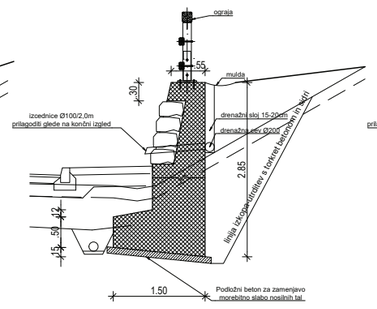

Prerez B-B

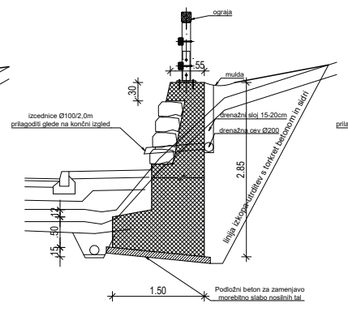

P7

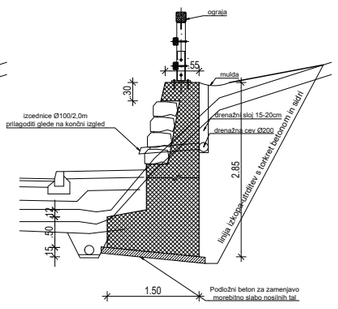

Prerez A-A

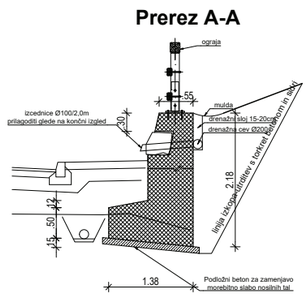

Prerez E-E

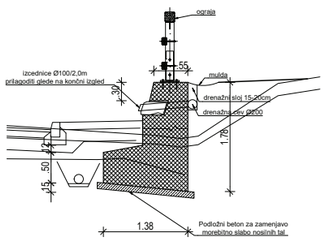

Element	Kvaliteta betona	Razred izpostavljenosti	Dmax [mm]	Krovni sloj [mm]	Kvaliteta armature	Kvaliteta kablov za prednap.
Podporni zidovi: nearmiran pusti beton	C 25/30	XC2	32	/	/	/
Podporni zidovi: temelji (vkopano)	C 30/37	XC4, PV-II	32	50	B 500B	/
Podporni zidovi: stene (nevkopano)	C 30/37	XC4, XF3, PV-II	32	50	B 500B	/
Podporni zidovi: robni venci	C 30/37	XD3, XF4, PV-II	22	50	B 500B	/
Piloti	C 30/37	XD3, XC4, PV-II	32	50	B 500B	/
Oporni zidovi: temelji (vkopano)	C 30/37	XC4, PV-II	32	50	B 500B	/
Oporni zidovi: stene (nevkopano)	C 30/37	XD3, XF4, PV-II	32	50	B 500B	/

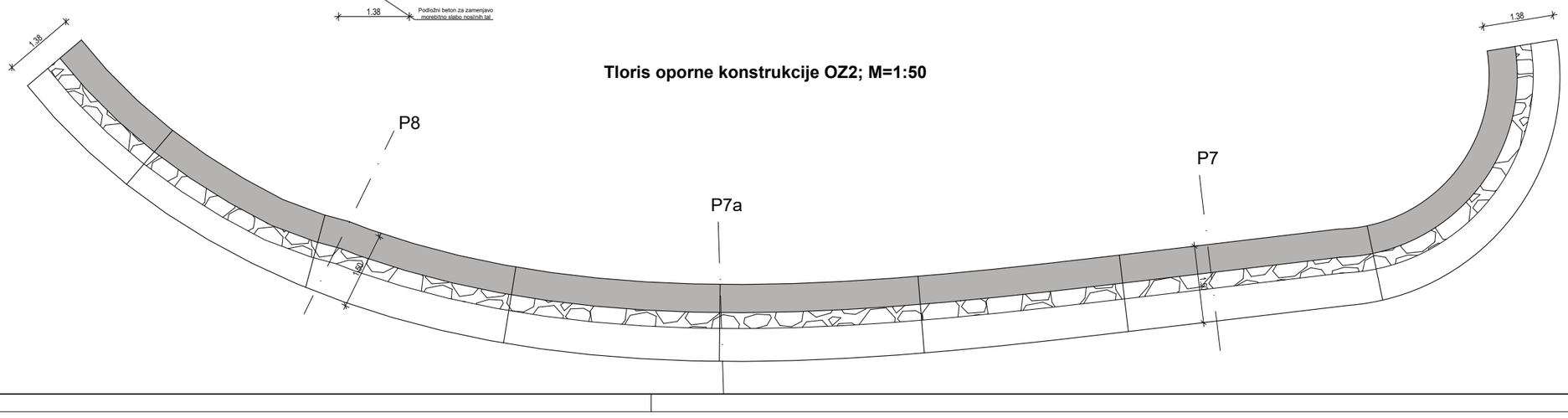

Tloris oporne konstrukcije OZ2; M=1:50

A1: 594x841
A: 0.5 m²
04.10.2019
POGLEDI 2D/OZ_2.dwg

Projektant:
PROJEKT d.d. NOVA GORICA

Investitor:
Republika Slovenija, Ministrstvo za infrastrukturo
Direkcija Republike Slovenije za infrastrukturo
Tržaška 19, 1000 Ljubljana

Risba:
Dispozicija oporne konstrukcije OZ2

Merilo: 1:50

Objekt:
Sanacija podpornih zidov in rekonstrukcija ceste R2-422, odsek 1333 Podsreda-Brestanica od km 0,220 do km 2,100

Odgovorni vodja projekta: Rajko Vecchiet, univ.dipl.inž.grad. — Id. št.: G-0652

Odgovorni projektant: Vilko Šuligoj, u.d.i.g./ dr. Peter Kante, u.d.i.g. — Id. št.: G-0711/G-2404

Vrsta načrta: 3/2a - Načrt gradbenih konstrukcij (od km 0,220 do km 0,900)

Sodelavci: Matteo Humar, dott.mag.ing. — Id. št.:

Vrsta projektne dokumentacije:	Številka načrta:	Številka projekta:	Datum:	Spremembe:	Številka lista:
PZI	14181_3/2a	14181	junij 2018	dop. september 2019	2

št. odseka:	arh. št.:	faza/objekt:	šifra risbe:	prostor za črtno kodo:
1333		004.2101	G.220	

Pogled na podporno konstrukcijo PZ1; M=1:50

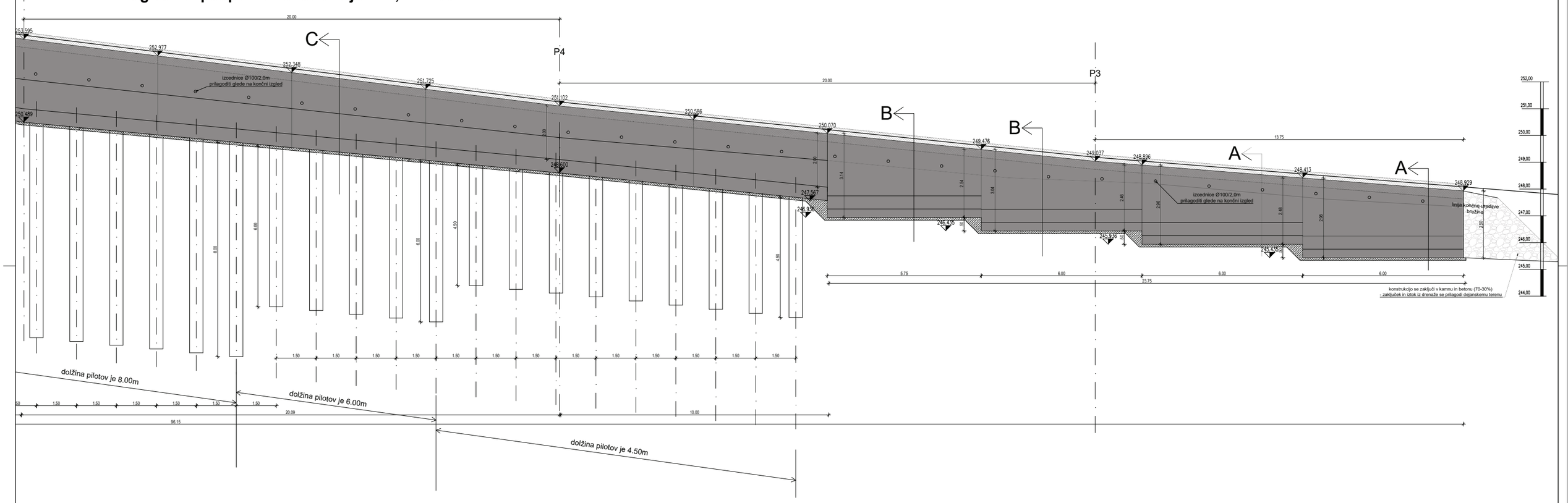

Tloris podporne konstrukcije PZ1; M=1:50

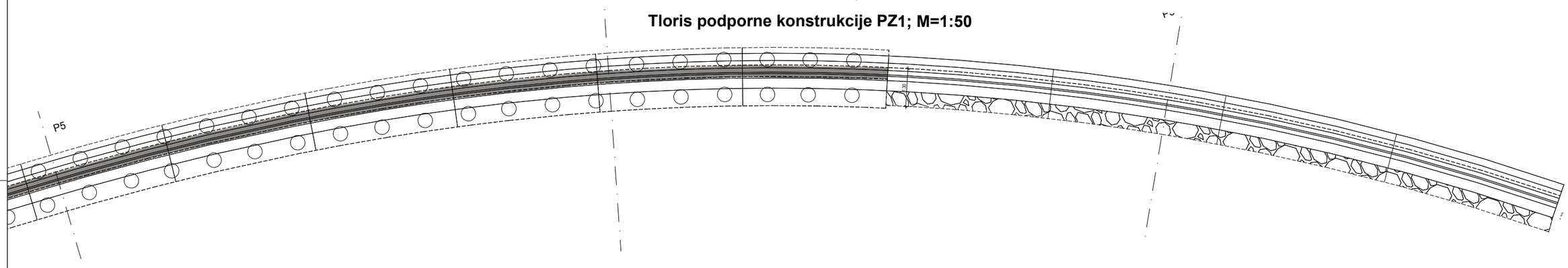

Prerez C - C
M 1:50

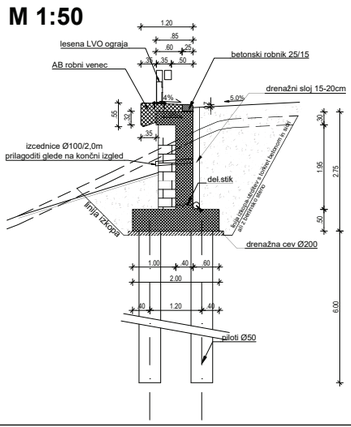

Prerez - profil P4
M 1:50

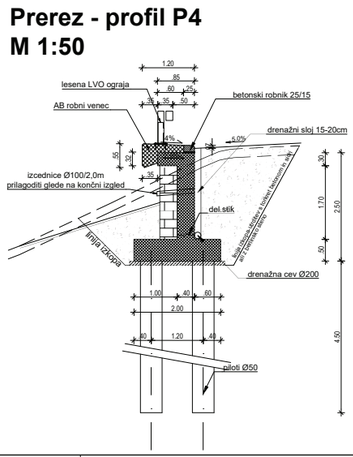

Prerez B - B
M 1:50

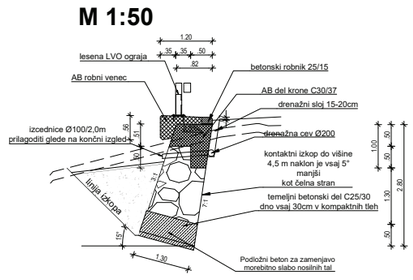

Prerez A - A
M 1:50

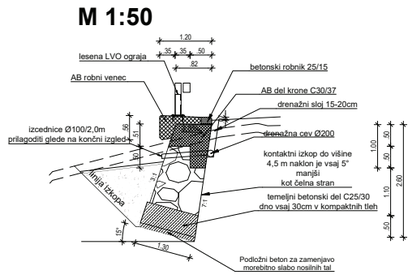

Element	Kvaliteta betona	Razred izpostavljenosti	Dmax [mm]	Krovni sloj [mm]	Kvaliteta armature	Kvaliteta kablov za prednap.
Podporni zidovi: nearmiran pusti beton	C 25/30	XC2	32	/	/	/
Podporni zidovi: temelji (vkopano)	C 30/37	XC4, PV-II	32	50	B 500B	/
Podporni zidovi: stene (nevkopano)	C 30/37	XC4, XF3, PV-II	32	50	B 500B	/
Podporni zidovi: robni venci	C 30/37	XD3, XF4, PV-II	22	50	B 500B	/
Piloti	C 30/37	XD3, XC4, PV-II	32	50	B 500B	/
Oporni zidovi: temelji (vkopano)	C 30/37	XC4, PV-II	32	50	B 500B	/
Oporni zidovi: stene (nevkopano)	C 30/37	XD3, XF4, PV-II	32	50	B 500B	/

Projektant: PROJEKT d.d. NOVA GORICA

Naročnik: Republika Slovenija, Ministrstvo za infrastrukturo Direkcija Republike Slovenije za infrastrukturo Tržaška 19, 1000 Ljubljana

Naziv: Dispozicija podporne konstrukcije PZ1 od P3 do P5

Merilo: 1:50

Objekt: Sanacija podpornih zidov in rekonstrukcija ceste R2-422, odsek 1333 Podnanda-Brestanica od km 0,220 do km 2,100

Odgovorni vodja projekta: Rajko Veozmel, univ.dipl.inž.grad. — Id. št.: G-0852

Odgovorni projektant: Vilko Šuligoj, u.d.i.g / dr. Peter Karlič, u.d.i.g. — Id. št.: G-0711/G-2404

Vrsta načrta: 3Gb - Načrt gradbenih konstrukcij (od km 0,900 do km 2,100)

Sodelavci: Ingrid Karlič, gr.teh.

Vrsta projektne dokumentacije	Številka načrta	Številka projekta	Datum	Spremembe	Številka izdaje
PZI	14181_3Gb	14181	junij 2018	dop. september 2019	3

Id. številka	arh. št.	Nadomešča	Zam. izdaje
1333		004.2101	G.220

prostor za štiro kodo:

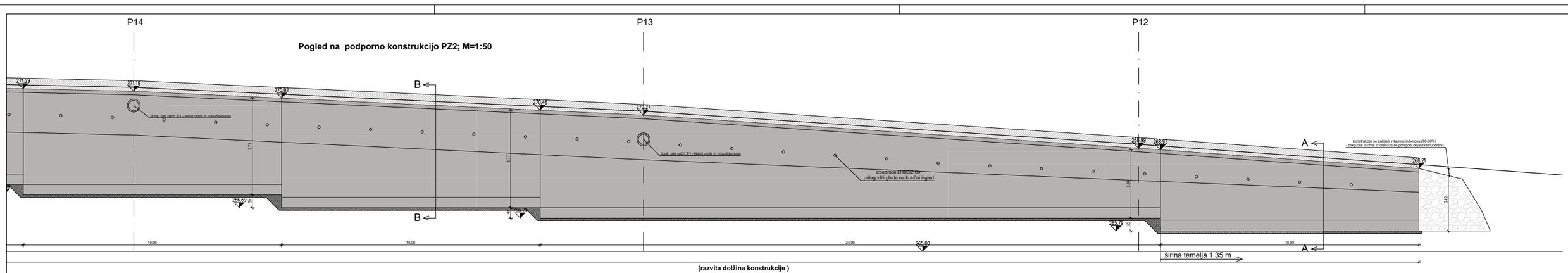

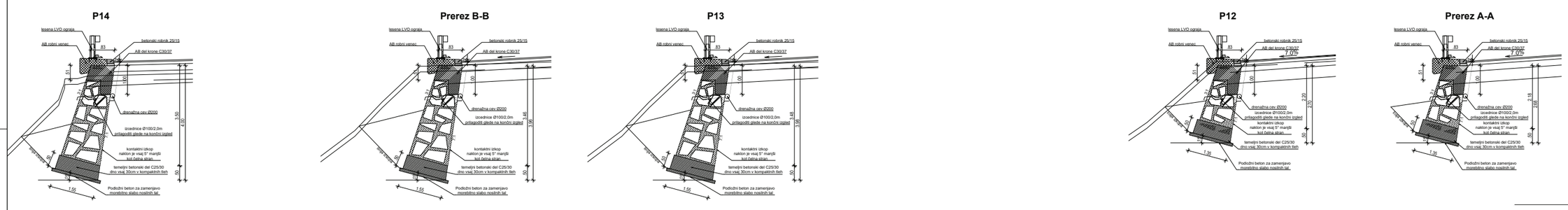

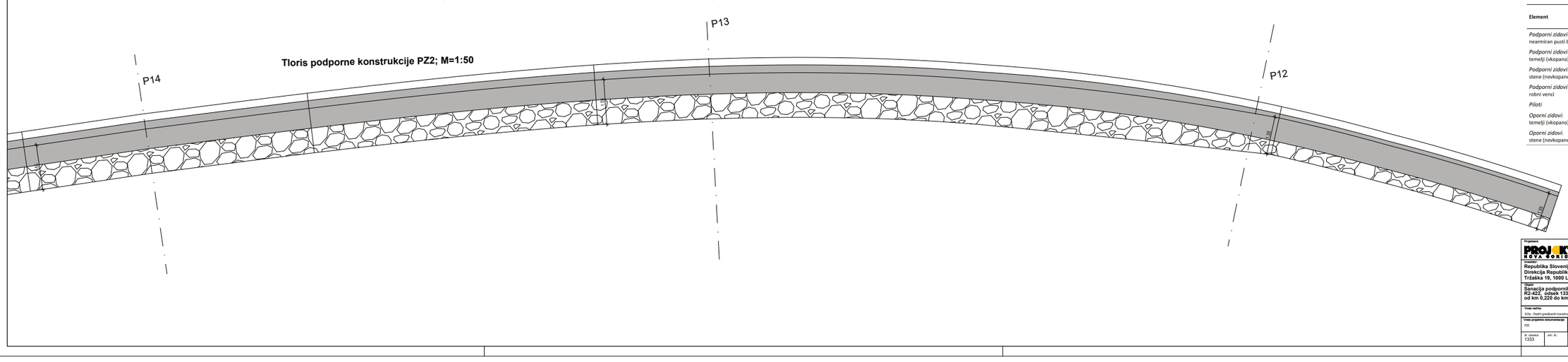

Element	Kvaliteta betona	Razred izpostavljenosti	Dmax [mm]	Krovni sloj [mm]	Kvaliteta armature	Kvaliteta kablov za prednap.
Podporni zidovi: nearmiran pusti beton	C 25/30	XC2	32	/	/	/
Podporni zidovi: temelji (vkopano)	C 30/37	XC4, PV-II	32	50	B 500B	/
Podporni zidovi: stene (nevkopano)	C 30/37	XC4, XF3, PV-II	32	50	B 500B	/
Podporni zidovi: robni venci	C 30/37	XD3, XF4, PV-II	22	50	B 500B	/
Piloti	C 30/37	XD3, XC4, PV-II	32	50	B 500B	/
Oporni zidovi: temelji (vkopano)	C 30/37	XC4, PV-II	32	50	B 500B	/
Oporni zidovi: stene (nevkopano)	C 30/37	XD3, XF4, PV-II	32	50	B 500B	/

Projektant: PROJEKT PEVA D.D.

Naročnik: Republika Slovenija, Ministrstvo za infrastrukturo Direkcija Republike Slovenije za infrastrukturo Tržaška 19, 1000 Ljubljana

Objekt: Sanacija podpornih zidov in rekonstrukcija ceste R2-427, odsek 1333 Podvreda-Brestanica od km 0,220 do km 2,100

Vrsta načrta: 3/3a - Načrt gradbenih konstrukcij (od km 0.220 do km 0.900)

Vrsta projektne dokumentacije: PZ; Številka načrta: 14181_32a; Številka projekta: 14181

Datum: junij 2018; Spremembe: dop. september 2019; Številka bete: 5

Št. odseka: 1333; arh. št.; Kazalo/plošči: 004.2101; Zifra naše: G.220; prostor za Zifro kodo:

Predmet: Dispozicija podporne konstrukcije PZ2 od P12 do P14

Merilo: 1:50

Odgovorni vodja projekta: Rajko Vrečičel, univ.dipl.inž.grad.; Št. IZ.: G-0052

Odgovorni projektant: Vilko Šubjeg, u.d.i.g / dr. Peter Kante, u.d.i.g.; Št. IZ.: G-071 IG-2404

Kontrolirao: Stefan Humar, dipl.inž.grad.; Št. IZ.:

A2x3 594x1051
A0 Portret
PO0.E03 2020_2.dwg
dg, ki 2019

Pogled na podporno konstrukcijo PZ2; M=1:50

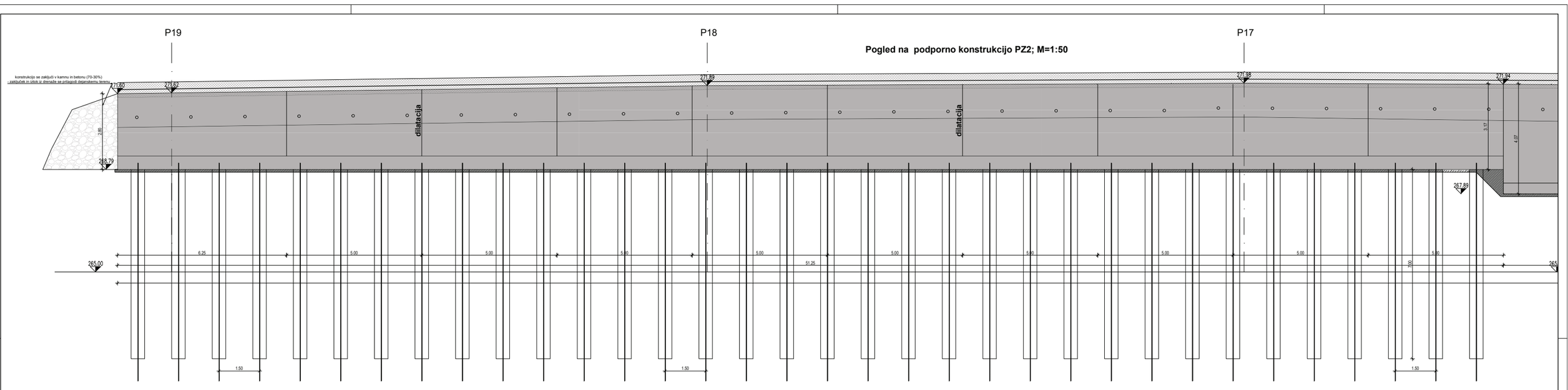

P19

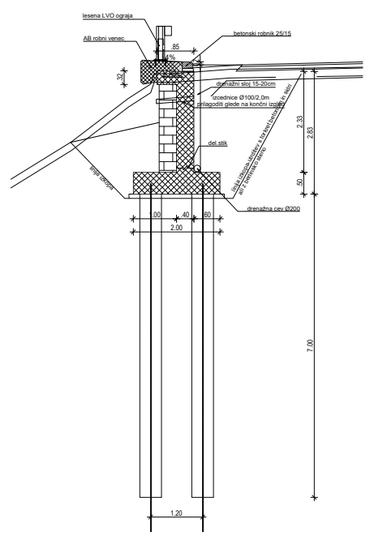

P18

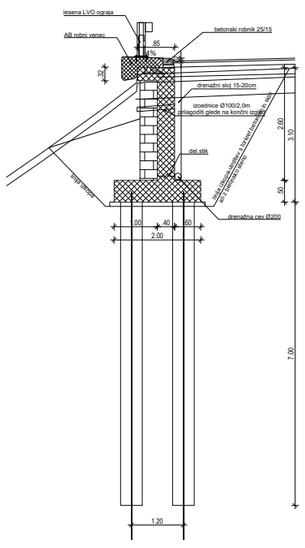

P17

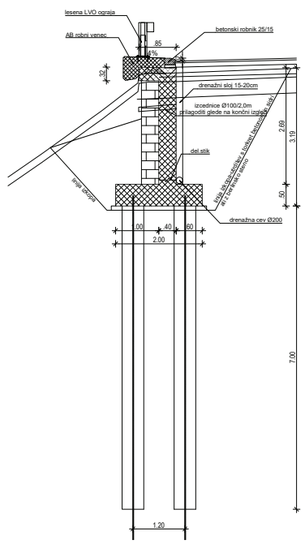

Element	Kvaliteta betona	Razred izpostavljenosti	Dmax [mm]	Krovni sloj [mm]	Kvaliteta armature	Kvaliteta kablov za prednap.
Podporni zidovi: nearmiran pusti beton	C 25/30	XC2	32	/	/	/
Podporni zidovi: temelji (vkopano)	C 30/37	XC4, PV-II	32	50	B 500B	/
Podporni zidovi: stene (nevkopano)	C 30/37	XC4, XF3, PV-II	32	50	B 500B	/
Podporni zidovi: robni venci	C 30/37	XD3, XF4, PV-II	22	50	B 500B	/
Piloti	C 30/37	XD3, XC4, PV-II	32	50	B 500B	/
Oporni zidovi: temelji (vkopano)	C 30/37	XC4, PV-II	32	50	B 500B	/
Oporni zidovi: stene (nevkopano)	C 30/37	XD3, XF4, PV-II	32	50	B 500B	/

Tloris podporne konstrukcije PZ2; M=1:50

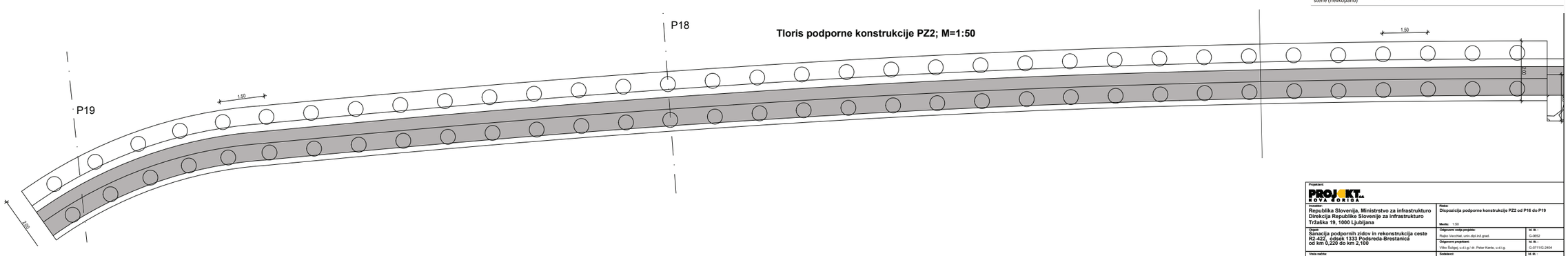

A0: 84 1x1 189
A: 1 0 m²
POGLED ZGORAJ_2.dwg
Datum tiska: 2020_2.dwg

Projektant:
PROJEKT d.d. NOVA GORICA

Investitor:
Republika Slovenija, Ministrstvo za infrastrukturo
Direkcija Republike Slovenije za infrastrukturo
Tržaška 19, 1000 Ljubljana

Naslov:
Dispozicija podporne konstrukcije PZ2 od P16 do P19

Merilo: 1:50

Objekt:
Sanacija podpornih zidov in rekonstrukcija ceste R2-422, odsek 1333 Podnanoa-Brestanica od km 0,220 do km 2,100

Odgovorni vodja projekta: Rajko Vesztrel, univ.dipl.inž.grad. — Id. št.: G-0852

Odgovorni projektant: Vilko Šuligoj, u.d.i.g / dr. Peter Karlič, u.d.i.g. — Id. št.: G-0711/G-2404

Vrsta načrta: 3/2a - Načrt gradbenih konstrukcij (od km 0,220 do km 0,900)

Sodelavci: Meltem Humar, dipl.mag.ing.

Vrsta projektne dokumentacije	Številka načrta	Številka projekta	Datum	Spremembe	Številka bele:
PZI	14181_3/2a	14181	junij 2018	dop. september 2019	/

Ki tekoča	arh. št.	Konstrukcija	Ure tiska	prostor za štiro kodo:
1333		004.2101	G.220	

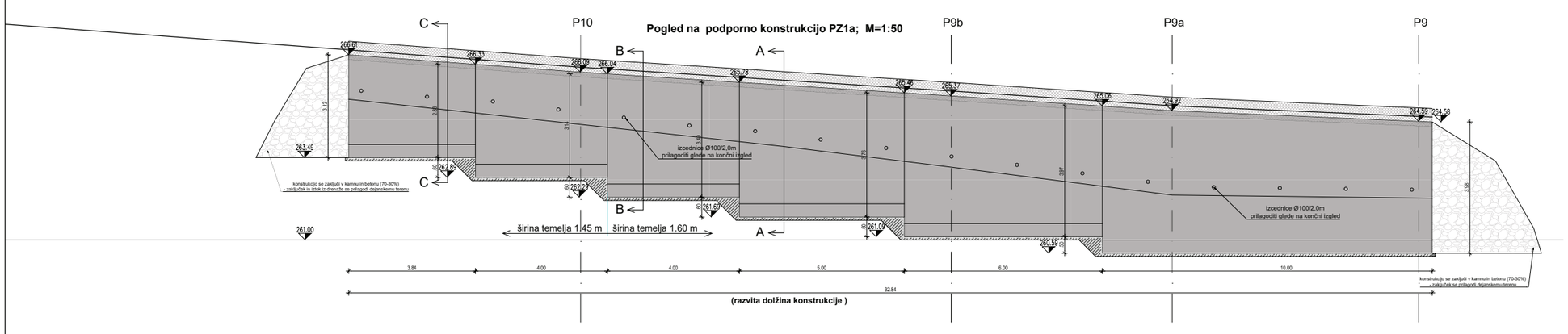

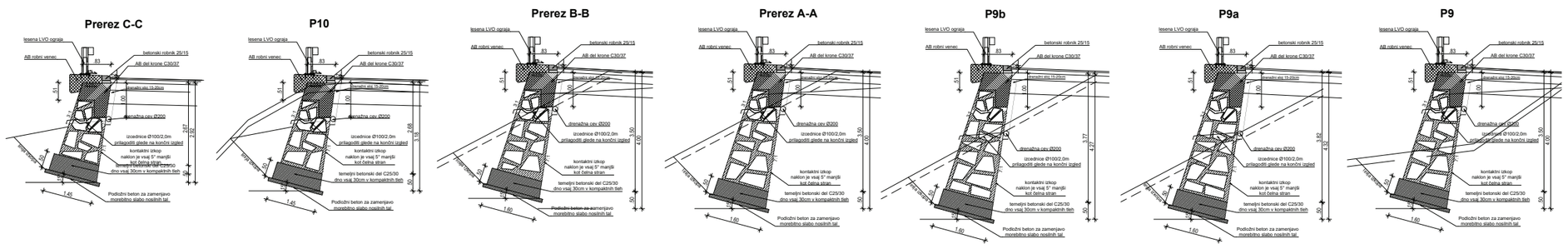

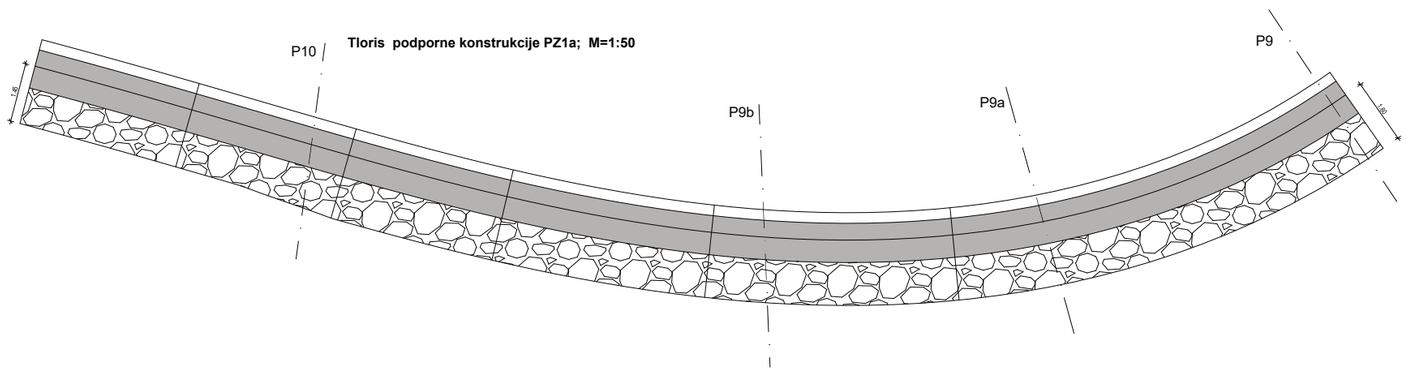

Element	Kvaliteta betona	Razred izpostavljenosti	Dmax [mm]	Krovni sloj [mm]	Kvaliteta armature	Kvaliteta kablov za prednap.
Podporni zidovi: nearmiran pusti beton	C 25/30	XC2	32	/	/	/
Podporni zidovi: temelji (vkopano)	C 30/37	XC4, PV-II	32	50	B 500B	/
Podporni zidovi: stene (nevkopano)	C 30/37	XC4, XF3, PV-II	32	50	B 500B	/
Podporni zidovi: robni venci	C 30/37	XD3, XF4, PV-II	22	50	B 500B	/
Pilоti	C 30/37	XD3, XC4, PV-II	32	50	B 500B	/
Oporni zidovi: temelji (vkopano)	C 30/37	XC4, PV-II	32	50	B 500B	/
Oporni zidovi: stene (nevkopano)	C 30/37	XD3, XF4, PV-II	32	50	B 500B	/

A2/3, 5/844/1261
A. Cilenšek
PODLOŽKA ZIDOV_2.dwg
DB, 10.2019

Projektant:
PROJEKT d.d. NOVA GORICA

Naročnik:
Republika Slovenija, Ministrstvo za infrastrukturo
Direkcija Republike Slovenije za infrastrukturo
Tržaška 19, 1000 Ljubljana

Naziv:
Dispozicija podporne konstrukcije PZ23

Merilo: 1:50

Objekt:
Sanacija podpornih zidov in rekonstrukcija ceste R2-422, odsek 1333 Podsreda-Brestanica od km 0,220 do km 2,100

Odgovorni vodja projekta: Rajko Vrecihar, univ.dipl.inž.gradb. — Št. IZ: G-0652

Odgovorni projektant: Vilko Šuštaj, u.d.i.g / dr. Peter Kavčič, u.d.i.g. — Št. IZ: G-0711/G-2404

Vrsta načrta: 32a - Načrt gradbenih konstrukcij (od km 0,220 do km 0,300)

Sodelavci: Matteo Hurnar, dipl.inž.arh.; mag.inž.

Vrsta projekta dokumentacije	Številka načrta	Številka projekta	Datum	Spremembe	Številka lista
PZI	14181_32a	14181	junij 2018	dop. september 2019	8

Š. odseka	arh. št.	kilometraža	Dolžina odseka
1333		004.2101	0.220

prostor za Direkcijo:

Pogled na podporno konstrukcijo PZ3; M=1:50

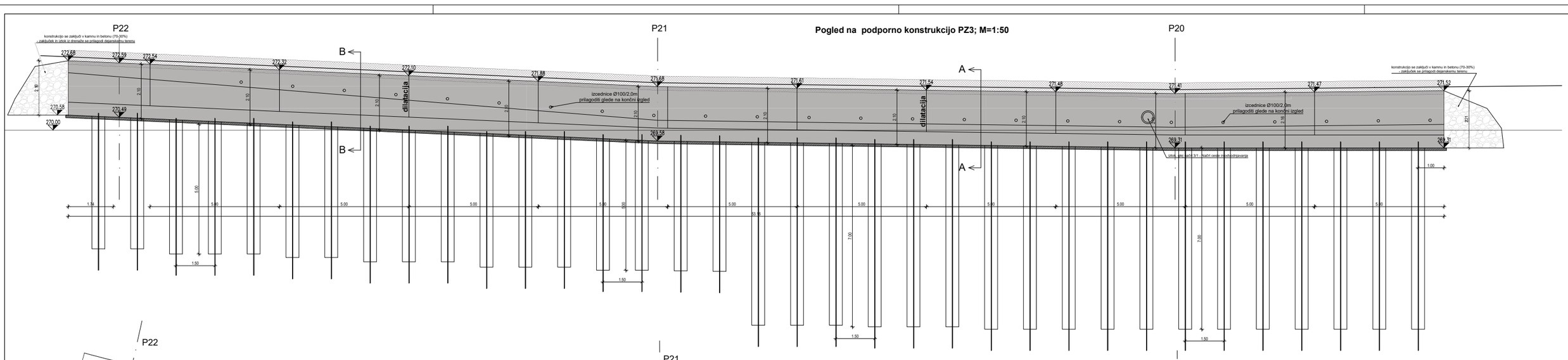
P22
P21
P20
konstrukcijo se zaključi v kamnu in betonu (70-30%)
- zaključek se prilagodi dejanskemu terenu
izcednice Ø100/2.0m
prilagoditi glede na končni izgled
dilatacija
dilatacija
A
B
270.58
270.49
270.00
272.68
272.59
272.54
272.32
272.10
271.88
271.68
271.61
271.54
271.48
271.41
271.47
271.52
269.58
269.31
269.31
1.34
5.00
5.00
5.00
5.00
5.00
5.00
5.00
5.00
5.00
5.00
5.00
5.00
5.00
1.00
1.50
1.50
1.50
1.50
7.00
7.00
2.10
2.10
2.10